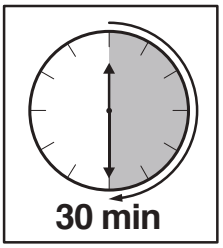


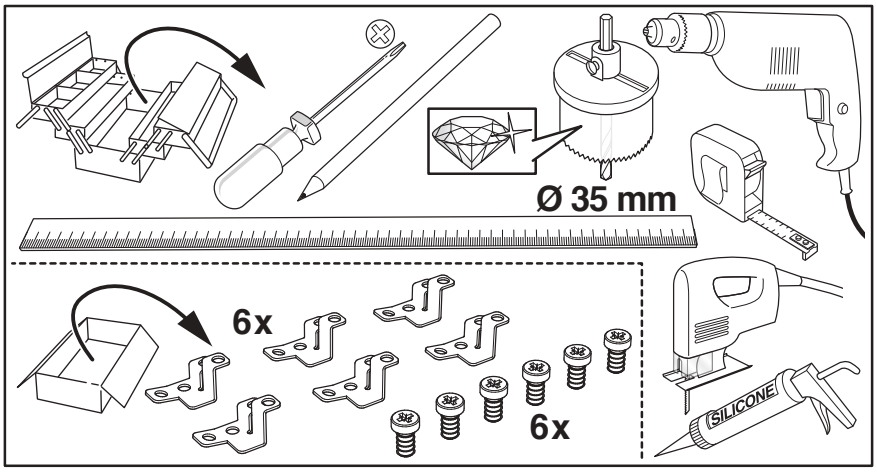


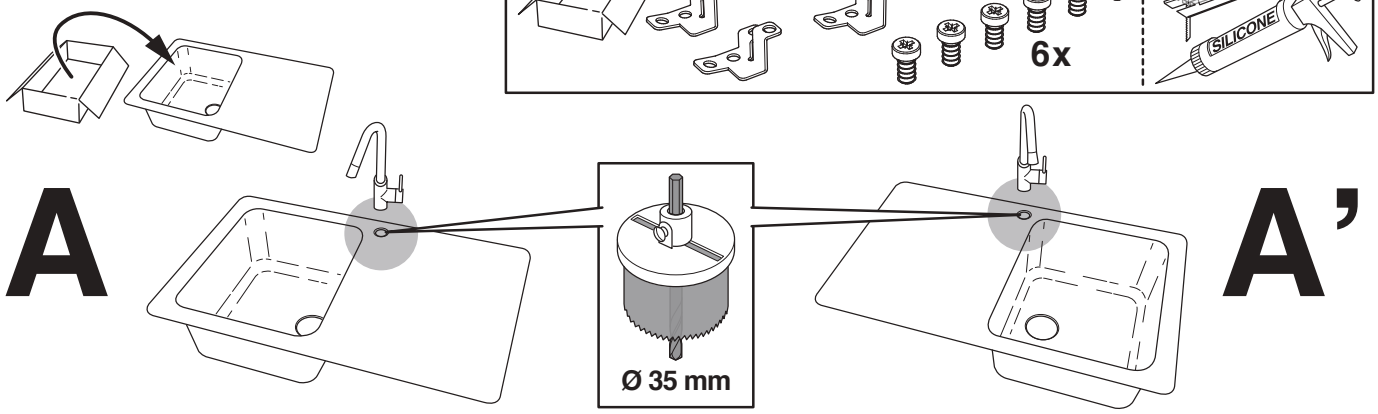


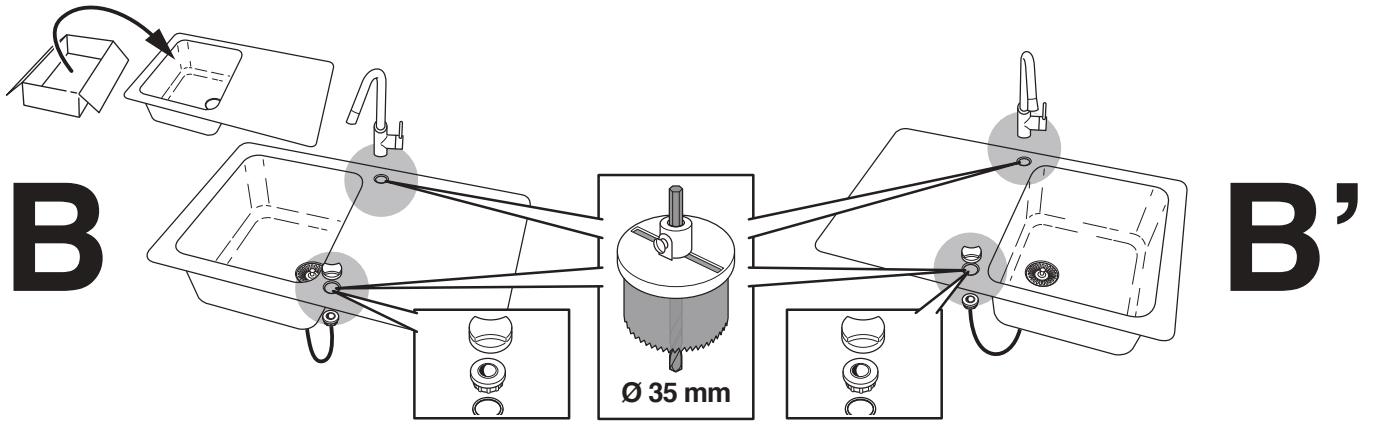


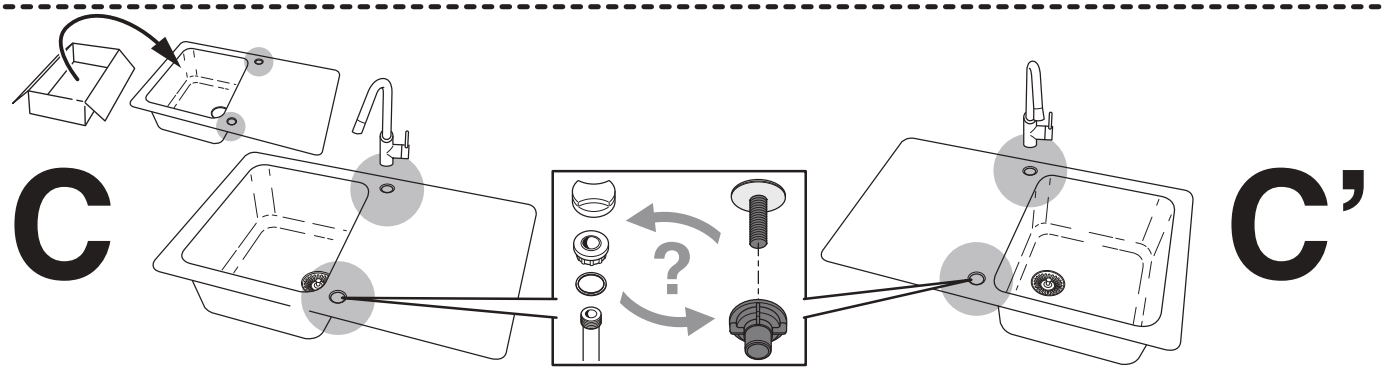


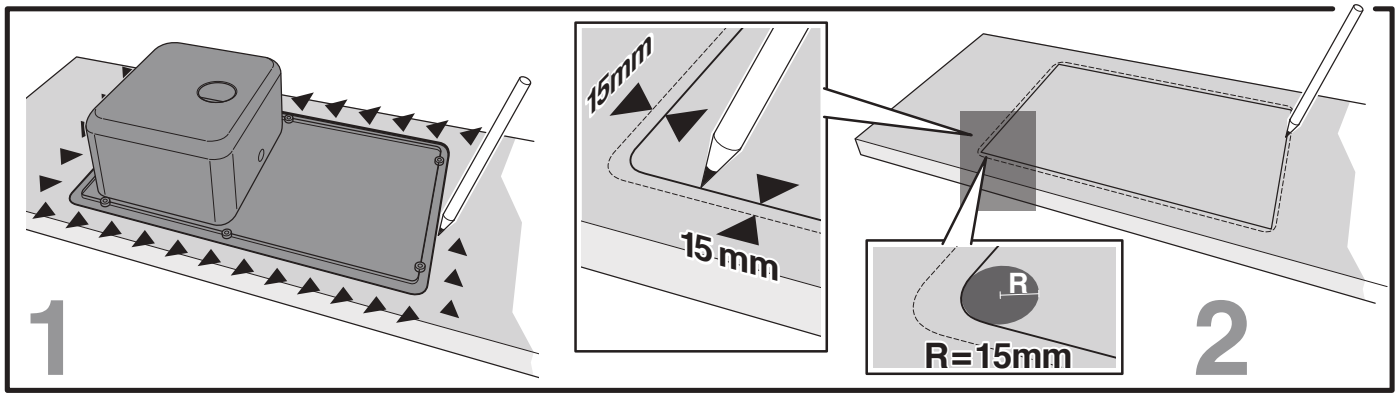


| | | |
|---|---|---|
| **DNAE030C03** | | Ce produit répond aux exigences des directives européennes et nationales applicables. La conformité a été démontrée. Les déclarations et documents correspondants sont déposés auprès du fabricant. |
| 06.12.2024 | Page 1/2 | |

STRADOUR / DIADEM - 6 impasse de la Chaume - 16440 ROULLET ST ESTEPHE - info@diadem.fr

FR TRIEZ RÉEMPLOYEZ RECYCLEZ
ASSOCIATION ou DISTRIBUTEUR ou DÉCHÈTERIE
Adresses sur quefairedemesdechets.fr

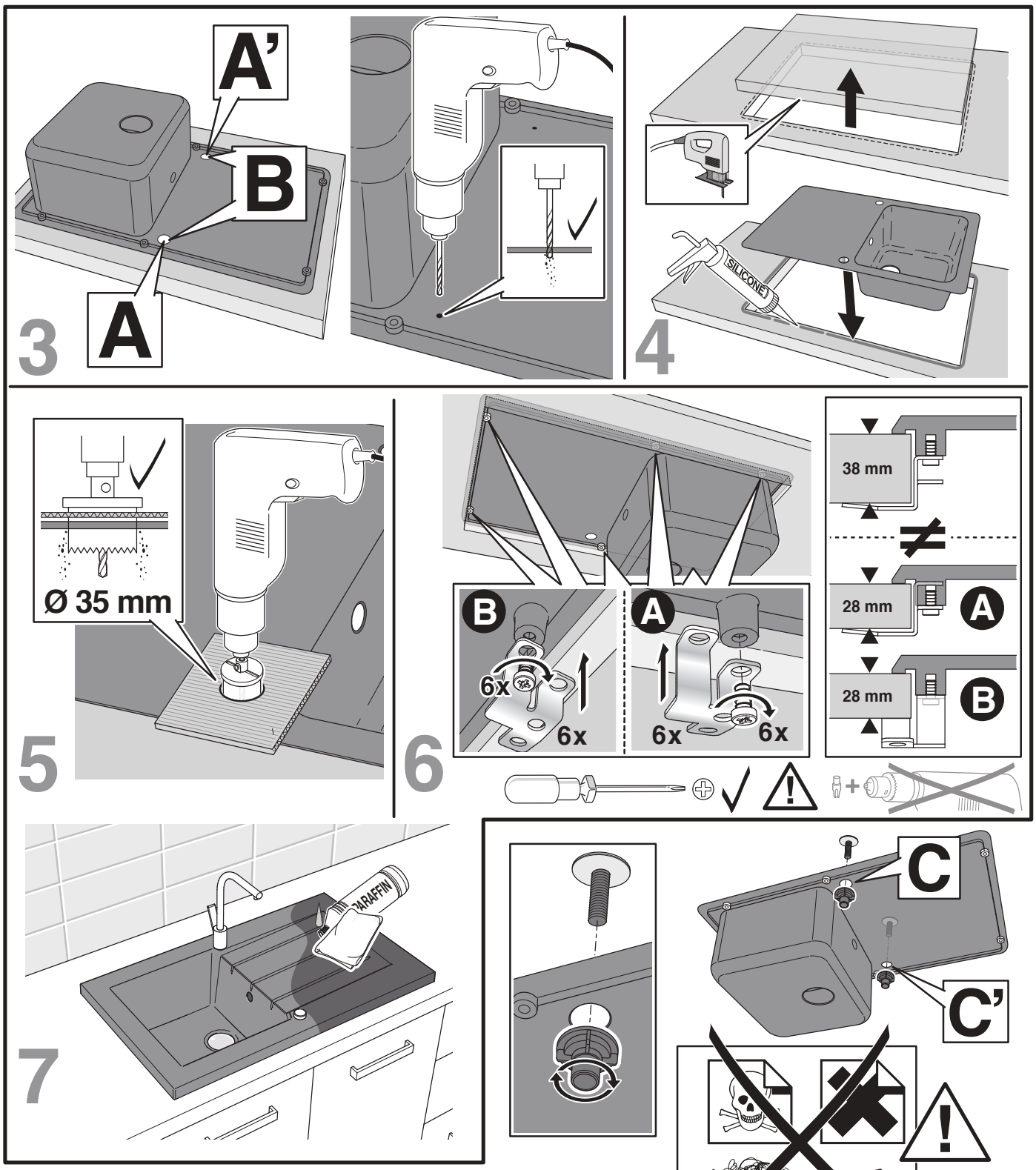


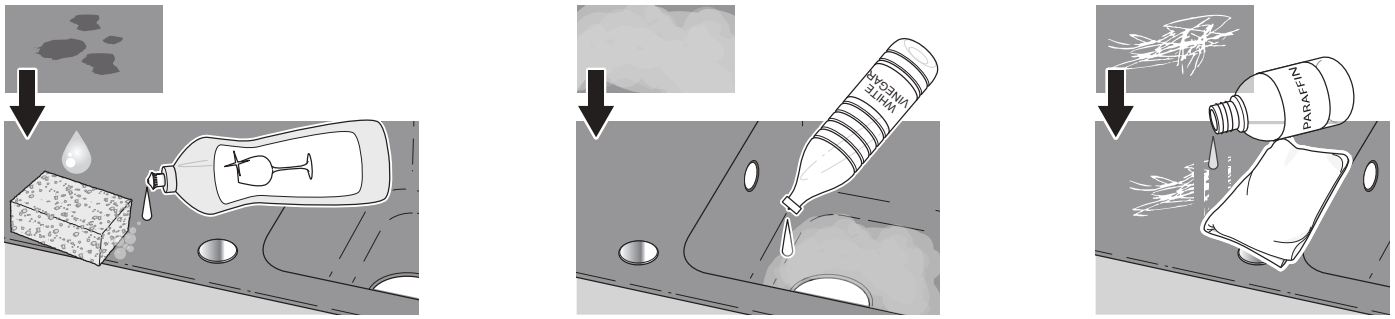


| DNAE030C03 | | CE | Ce produit répond aux exigences des directives européennes et nationales applicables. La conformité a été démontrée. Les déclarations et documents correspondants sont déposés auprès du fabricant. |
|---|---|---|---|
| 06.12.2024 | Page 2/2 | | |

STRADOUR / DIADEM - 6 impasse de la Chaume - 16440 ROULLET ST ESTEPHE - info@diadem.fr

FR TRIEZ RÉEMPLOYEZ RECYCLEZ
ASSOCIATION OU DISTRIBUTEUR OU DÉCHÈTERIE
Adresses sur quefairedemesdechets.fr